DAIHEN

取扱説明書

BLUE TORCH Ⅳ

BTW504 -30,50

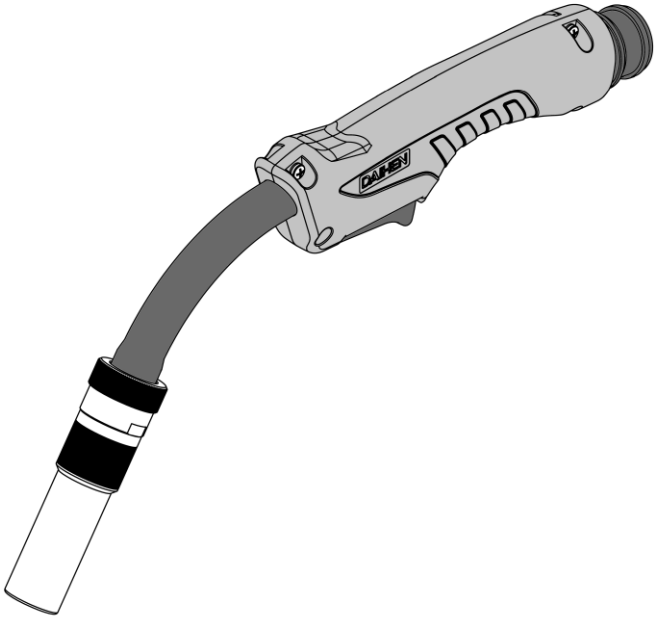

■定格仕様

定格電流 ※1	500A(CO_2) / 450A(MAG) / 400A(MAG PULSE)	
使用率	100%	
ケーブル長	3.0m	5.0m
質量	3.5kg	4.8kg
適用ワイヤ径 (mm) ※2	(1.2) (1.4) 1.6	
適用ワイヤ	軟鋼ソリッドワイヤ 軟鋼フラックス入りワイヤ	
シールドガス	CO_2、MAG	
冷却方式	水冷	
最小流量	1.0L/min	
最小-最大圧力	0.2-0.53MPa	
最小冷却能力	1.1kW	
ガイド方法	手動用	
電圧定格	113V(ピーク値)	
トーチスイッチ定格	DC30V 5A	

※1 IEC60974-7,JIS C9300-7による定格電流、使用率も同様です。

※2 標準組込チップは1.6mmです。

2025 年 12 月

株式会社ダイヘン

取扱説明書番号：1U7123-J-1

パーツリスト

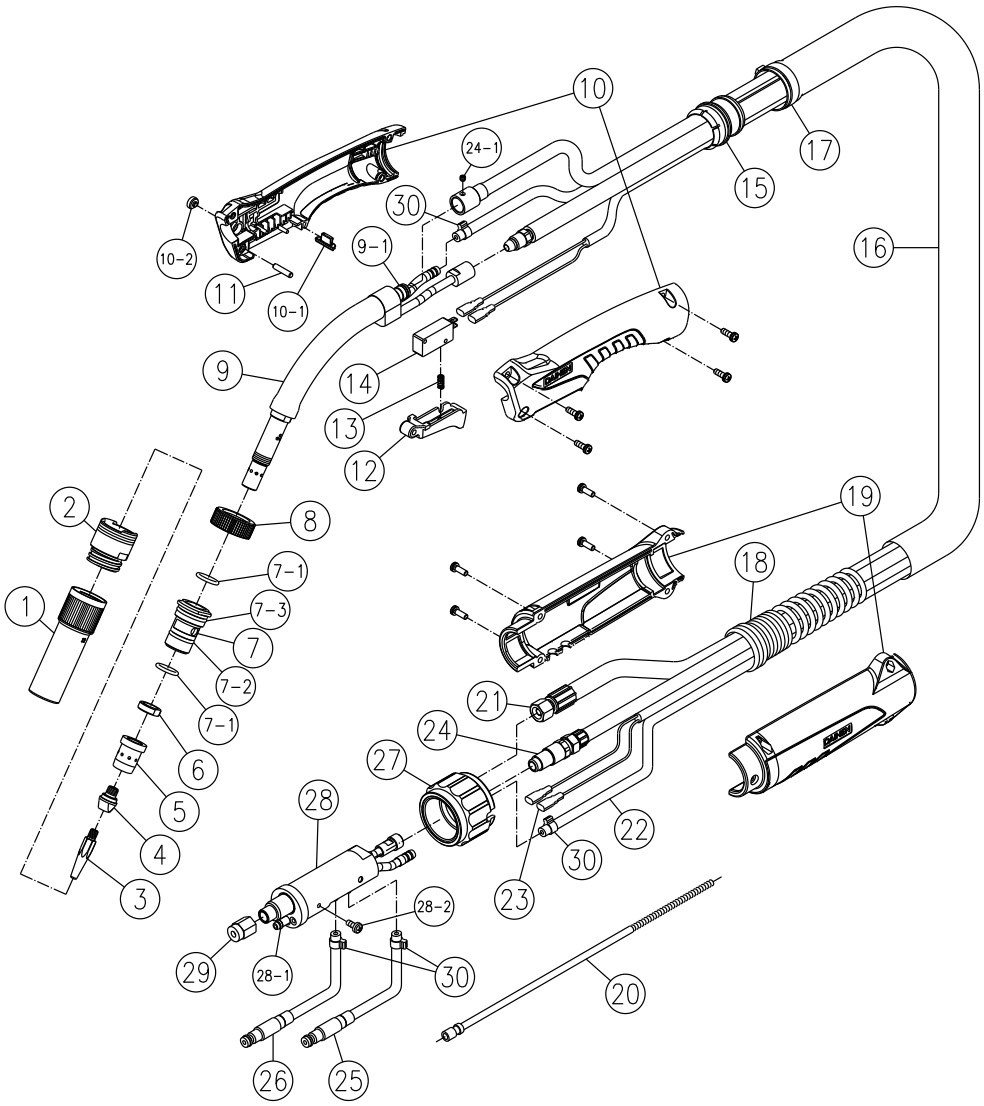

照合	品名	部品番号
①	ノズル（内径19mm）	U7123M01
②	フロントボディ	U6213M01
③	チップ（1.6mm）	K980C14
④	チップナット	U6213M02
⑤	オリフィス	U5685M02
⑥	ナット	U6369M04
⑦	インシュレータ	U6369N00
⑦-1	Oリング（P14-4D）	3574-005
⑦-2	Oリング（P16-4D）	3574-006
⑦-3	Oリング（P20-4D）	6500-318
⑧	キャップナット	U6369M03
⑨	トーチボディ	U7123B00
⑨-1	Oリング（S9-4D）	3574-001
⑩	ハンドル（⑩-1～2、ネジ付）	U7113H
⑩-1	ハンドルキャップ	U7107H03
⑩-2	キャップ	U5341G01
⑪	フラットピン	U5035G03
⑫	トリガ	U7107T01
⑬	トリガスプリング	U157E04
⑭	マイクロスイッチ（防塵タイプ）	4254-137
⑮	エンドジョイント	U7123M02
⑯	ホースシース	
	3.0m	U2180D06
	5.0m	U6214M01
⑰	結束バンド（SKB-3MC（黒））	4739-189

照合	品名	部品番号
⑱	スプリング	U5626M04
⑲	ケーブルサポート（ネジ付）	U7123S
⑳	ライナ	
	3.0m（1.2～1.6mm）	U6199L00
	5.0m（1.2～1.6mm）	U6207L00
㉑	パワーケーブル	
	3.0m	U7123D00
	5.0m	U7124D00
㉒	水ホース（㉚を含む）	
	3.0m	U7123F00
	5.0m	U7124F00
㉓	スイッチコード	
	3.0m	U7123G00
	5.0m	U7124G00
㉔	コンジット	
	3.0m	U7123J00
	5.0m	U7124J00
㉔-1	六角穴付止めネジ（M4X4）	100-1715
㉕	送水ホース（㉚を含む）	U7123Q00
㉖	復水ホース（㉚を含む）	U7123R00
㉗	アダプタナット	U6211X00
㉘	給電アダプタ	U7123V00
㉘-1	Oリング	3570-125
㉘-2	丸小ネジ（M4X8）	3361-677
㉙	ライナナット	U4167G06
㉚	クランプバンド（100-5R）	100-3772

オプションパーツリスト

※外形図の寸法は参考値です。

単位(mm)

コンタクトチップ

ワイヤ径	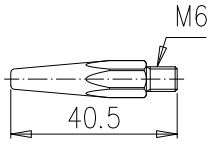
1.2mm	K980C12
1.4mm	K980C13
1.6mm	K980C14

水冷ノズル

フロントボディを外し本部品と交換してご使用ください

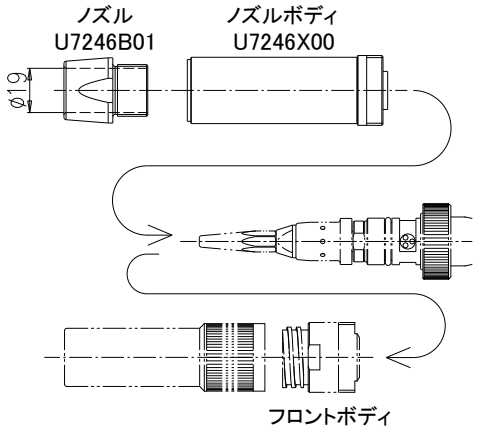

部品交換時、トーチ内部に溜まった冷却水が溢れる恐れがあります。
送水ホースからエアを吹き、トーチ内部の冷却水をタンクに戻してから作業してください。

ハンドルオプション

ロングトリガ	セーフティガード	ガンハンドルキット
U7122T01	U7122S01	U7122H00
組込イメージ	組込イメージ	
	トリガの誤動作を防ぎます	ガンハンドル用トリガ単品は U7122T02 をご注文ください

※ロングトリガ,セーフティガード,ガンハンドルは併用できません。
※ロングトリガにスイッチ,スプリング,ピンは付属されません。

ヒートシールド

標準	中型	大型
U7122E00	U7122G00	U7122F00
		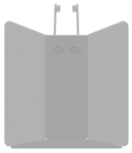
取付イメージ	取付イメージ	取付イメージ
	横向き,立向き,上向き姿勢溶接でご使用の場合	D-Arc 溶接など大電流溶接でご使用の場合

チップ着脱工具

U2559P05

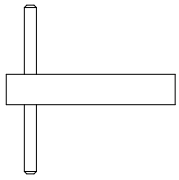

ノズルを外さずチップの着脱ができます

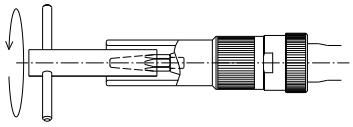

■ライナ組込時の注意事項

① コンジットを捩じらないよう、まっすぐ伸ばしてください。

② ライナをトーチに挿入してください。

③ ライナナットでストップナットを固定してください。

④ トーチボディより 1～2mm 出たところでライナを切断してください。

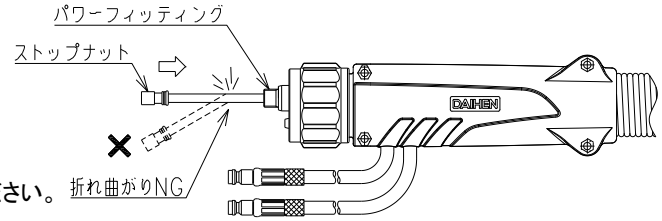

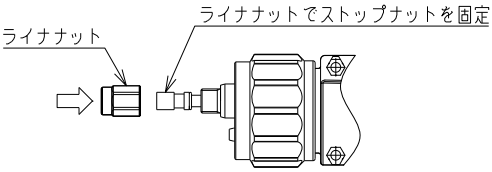

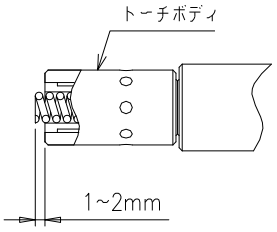

トーチ形式

ＢＴＷ５０４－３０

- ＢＴ：ブルートーチシリーズ
- Ｗ：冷却方式：水冷
- ５０４：定格電流 500A
- ４：シリーズ No.
- ３０：ケーブル長 30：3.0m 50：5.0m

外形寸法図

※外形図の寸法は参考値です。　　単位(mm)

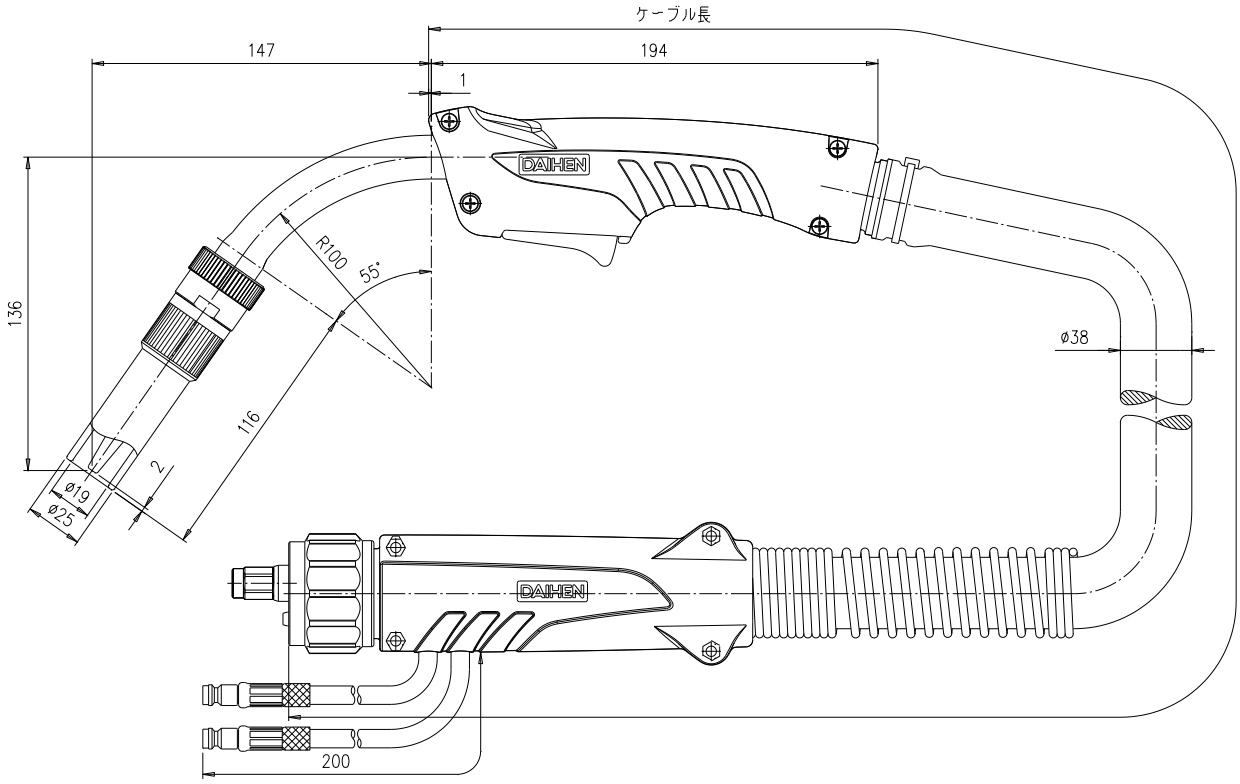

ご注意

溶接トーチのケーブルを極端に曲げますとワイヤ送給不良の原因になりますので、できるだけまっすぐな状態でご使用ください。

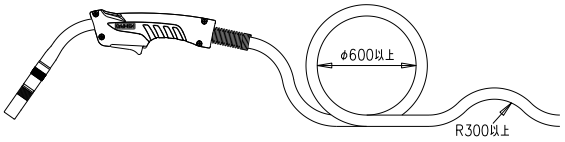

お問い合わせ

◆技術的な内容に関するお問い合わせ

サポートダイヤル
☎ 0120－856－036

◆製品・部品に関するお問い合わせ
各営業センターへお問い合わせください

ご連絡先は
こちらから

https://www.daihen.co.jp/company/domestic_office_weld/

株式会社ダイヘン　溶接・接合事業部　〒658-0033 兵庫県神戸市東灘区向洋町西４丁目１番 ☎(078)275-2005