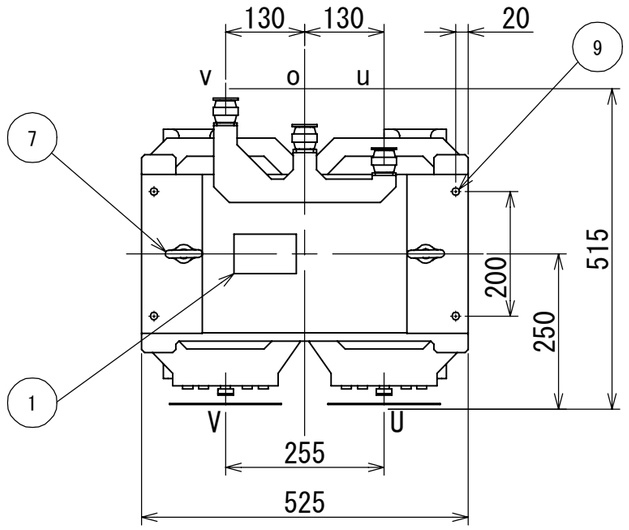

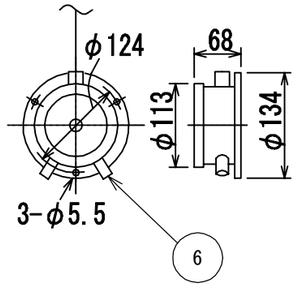

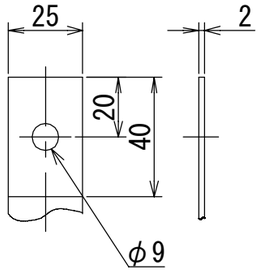

一次端子詳細図

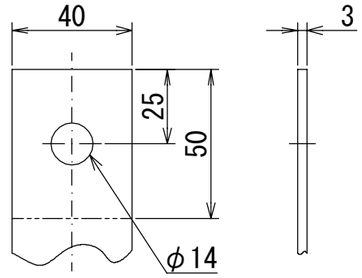

二次端子詳細図

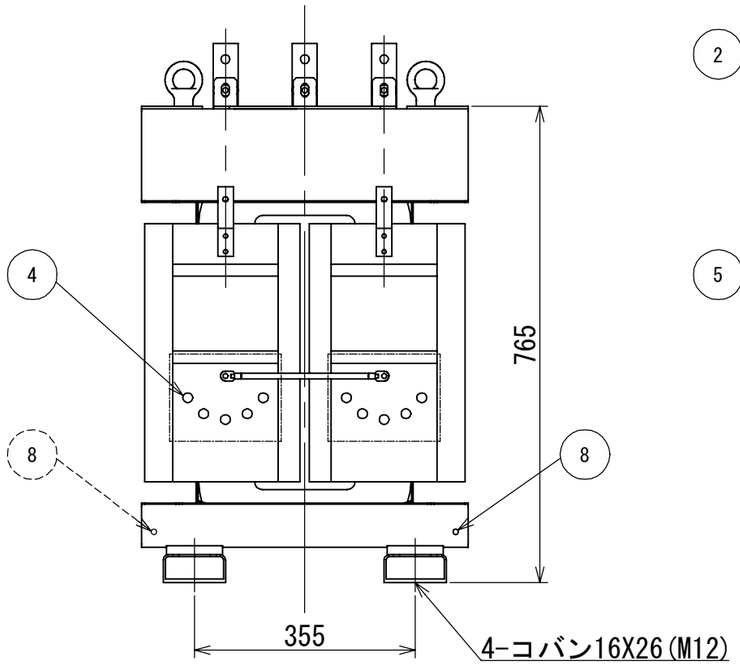

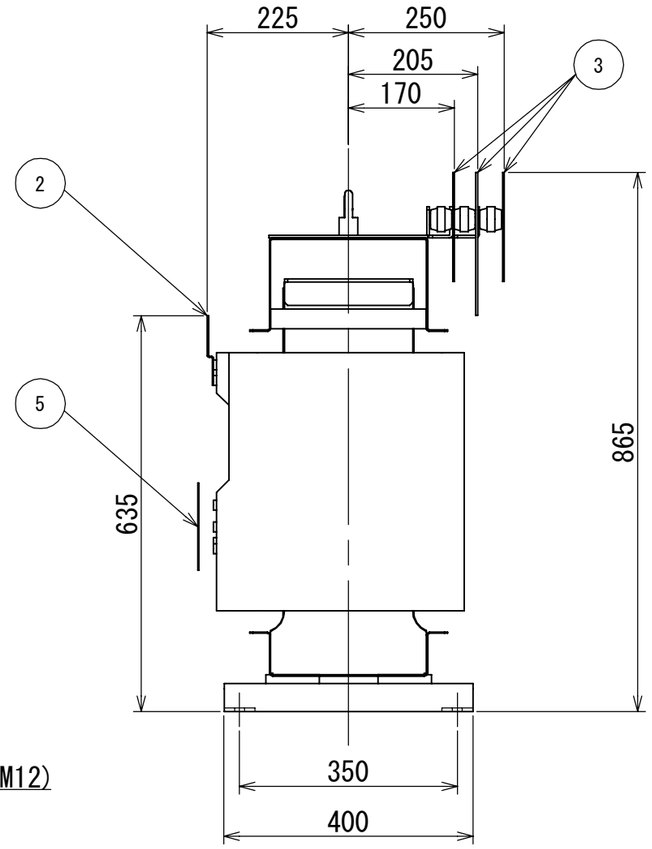

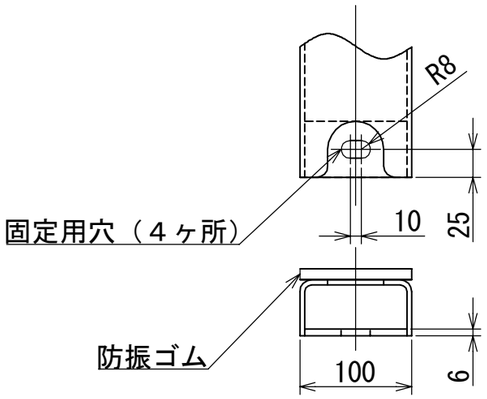

固定部詳細図

NO	部品名
1	銘板
2	一次端子
3	二次端子
4	タップ切換端子
5	一次充電部カバ
6	ダイヤル温度計
7	総体つり手
8	接地端子(M8ﾎﾞﾙﾄ)対角2ヶ所
9	変位抑制用穴（4-φ12）

符号 SYM	年月日 DATE	図歴・変更記事 DISCRIPTION	担当 REV	審査 CHK`D	承認 APP`D
A	25.09.04	ﾀﾞｲﾔﾙ温度計ﾘｰﾄﾞ 長さ4→3mに変更 タップ切換端子誤記訂正	倉橋	藤森	森本
B	25.11.21	ダイヤル温度計図及び寸法変更	金谷	藤森	森本

特記事項

形式　T3ME-0075K-0
適用規格 JIS C 4306:2024
２０２６トップランナー変圧器
出荷時タップ 6600 V
一次端子カバ(透明)付
ダイヤル温度計
(警報接点最高指示針付)リード3m
耐震強度　水平震度 1G　鉛直震度 0.5G
据付中心より
一次配線寸法は 245mm です
二次配線寸法は 265mm です
定格銘板の予備１枚/台を付属(シール)

TITLE
モールド変圧器(高効率形)
DISTRIBUTION TRANSFORMER

屋内用モールド乾式自冷式

相数 PHASE	1	
周波数 FREQUENCY	50	Hz
容量 RATED CAPACITY	75	kVA
一次電圧 PRIMARY VOLTAGE	F 6750 R 6600 F 6450 F 6300 6150	V
二次電圧 SECONDARY VOLTAGE	210－105 単三専用	V
三次電圧 TERTIARY VOLTAGE		
総質量 TOTAL MASS	340	kg
耐熱クラス TEMPERATURE CLASS	F	
塗装色 PAINTING COLOR	マンセル記号 MUNSELL N7	

台数 QUANTITY	1	指番 PROCESS No.	T3ME-0075K-0
尺度 SCALE	1/10	DIM. IN mm	
作成日 DATE	2025.06.27		
担当 DES`D	倉橋	検図 CHK`D	川上
承認 APP`D	森本	管理 ADMIN`D	
DWG. No.	3RZ19515-0108		B

DAIHEN 株式会社ダイヘン DAIHEN Corporation OSAKA JAPAN