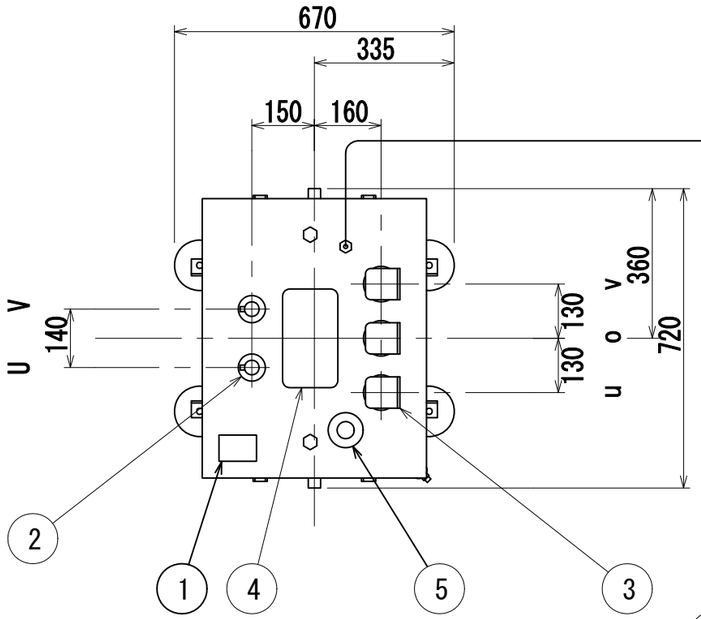

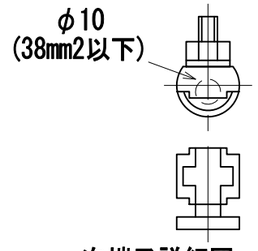

一次端子詳細図

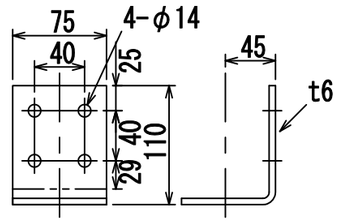

二次端子詳細図

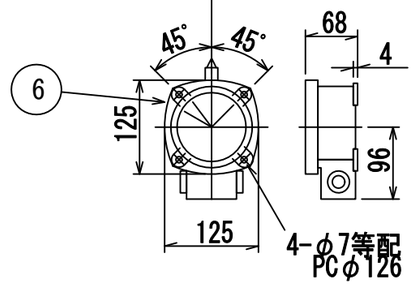

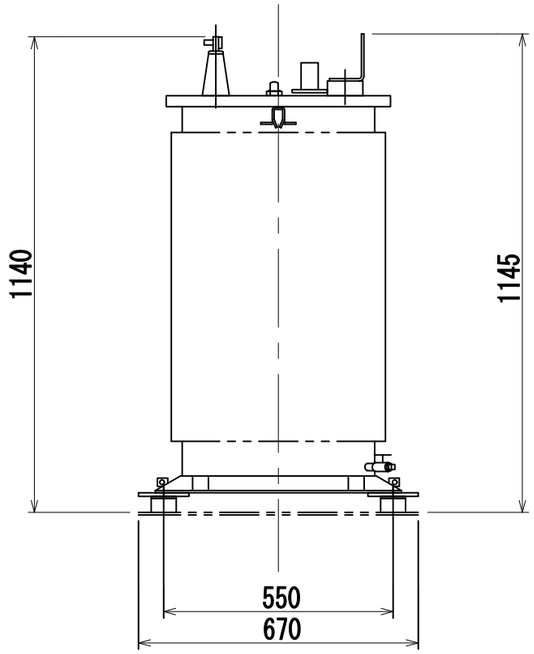

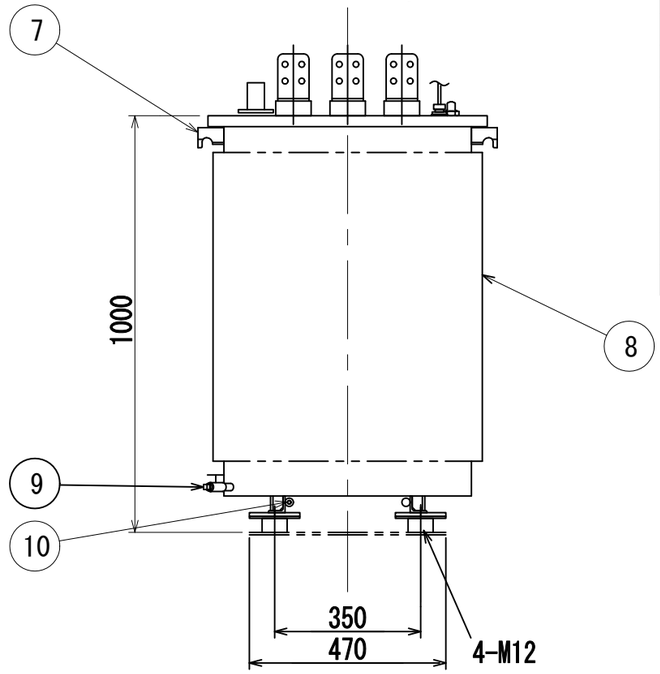

NO	部品名
1	銘板
2	一次ブッシング
3	二次ブッシング
4	ハンドホール
5	放圧装置付油面温度計
6	ダイヤル温度計
7	総体つり耳兼変位抑制座(4-φ10)
8	放熱器
9	排油弁(10A)
10	接地端子(38mm2以下)対角2ヶ所

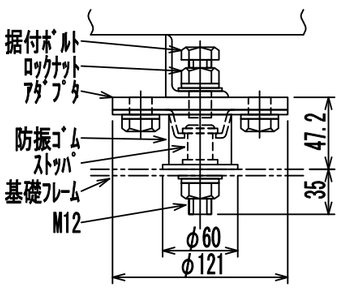

※ご注意
- 防振ゴムは別送です。変圧器据付時に取り付けて下さい。
- 防振ゴム使用時、ブッシング端子への接続は可とう性,伸縮性のある物を使用して下さい。
- 防振ゴムは有機溶剤,油,水及び直射日光などを避けて使用して下さい。
- 輸送時は据付ボルトをストッパに当てた状態にし、ロックナットで固定して下さい。
- 運転時は据付ボルトとストッパの間に隙間を設け、ロックナットで固定して下さい。
  (隙間量は指でボルトを締め込んだところから１回転戻した位置とする。)

防振ゴム形式：USH-702

盤内用耐震防振ゴム取付部詳細図(別送)

符号 SYM	年月日 DATE	図歴・変更記事 DISCRIPTION	担当 REV	審査 CHK`D	承認 APP`D
A	'25.11.21	ダイヤル温度計図及び寸法変更 銘板向き変更	金谷	藤森	森本

特記事項
形式　T3SE-0150K-0
適用規格 JIS C 4304:2024
２０２６トップランナー変圧器
巻線温度上昇65K
出荷時タップ 6600V
油面位置はケース内一次側に赤色にて
表示しております。
耐震強度
水平震度 1G　鉛直震度 0.5G
ダイヤル温度計別置リード3m
(警報接点最高指示針付)
定格銘板の予備1枚/台を付属いたします。

TITLE
変圧器(高効率形)
DISTRIBUTION TRANSFORMER

屋外用油入自冷式

相数 PHASE	1φ	
周波数 FREQUENCY	50	Hz
容量 RATED POWER	150	kVA
一次電圧 PRIMARY VOLTAGE	F 6750 R 6600 F 6450 F 6300 6150	V
二次電圧 SECONDARY VOLTAGE	210－105 単三専用	V
三次電圧 TERTIARY VOLTAGE		
総質量 TOTAL MASS	600+オプション5	kg
中身質量 LIFTING MASS	435	kg
油量 OIL QUANTITY	140	Lt
塗装色 PAINTING COLOR	マンセル記号 MUNSELL N5.5	
台数 QUANTITY	1	指番 PROCESS No.
尺度 SCALE	1/15	DIM. IN mm
作成日 DATE	2025.05.30	
担当 DES`D	藤森	検図 CHK`D 川上
承認 APP`D	森本	管理 ADMIN`D
DWG. No.	3RZ19671A	

DAIHEN 株式会社ダイヘン DAIHEN Corporation OSAKA JAPAN