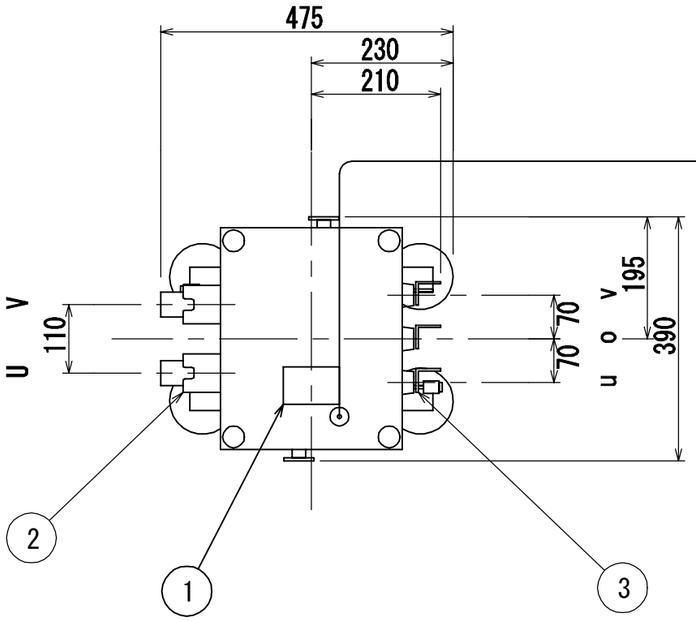


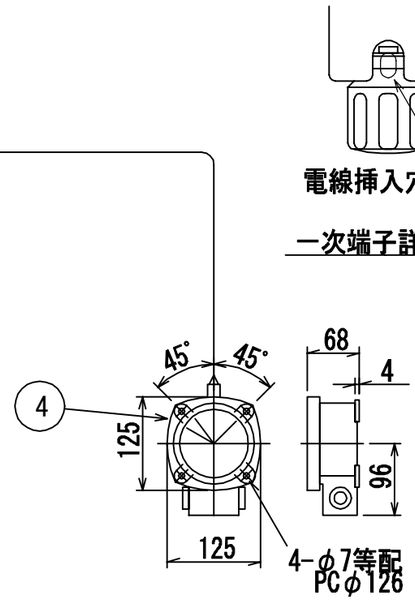


一次端子詳細図

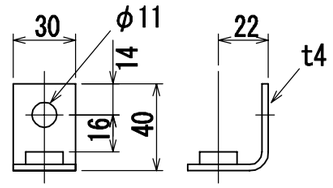


二次端子詳細図

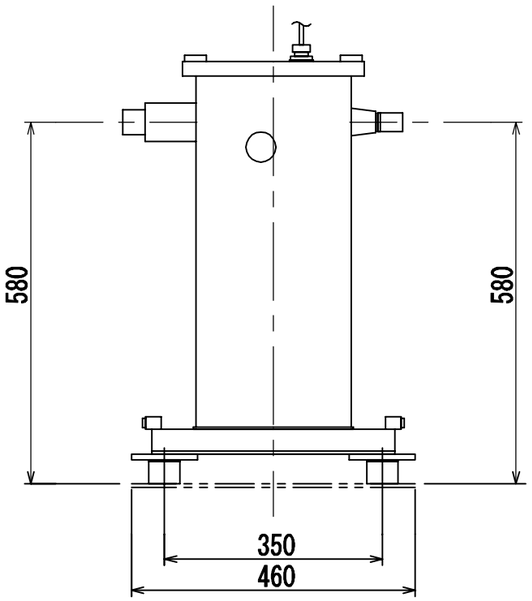


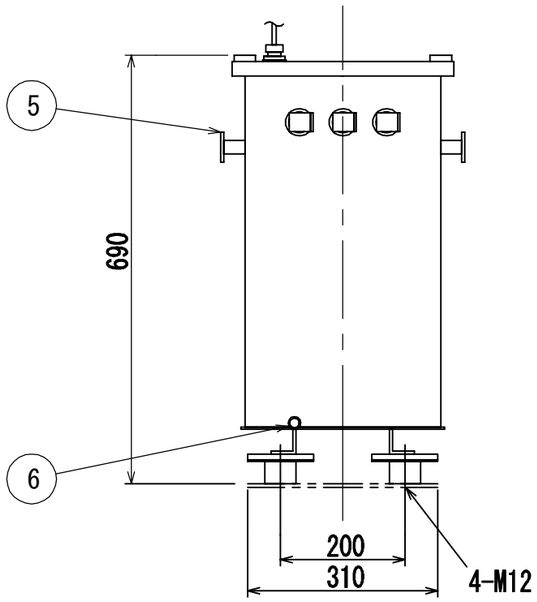


| NO | 部品名 |
|---|---|
| 1 | 銘板 |
| 2 | 一次ブッシング |
| 3 | 二次ブッシング |
| 4 | ダイヤル温度計 |
| 5 | 総体つり耳 |
| 6 | 接地端子(38mm2以下)対角2ヶ所 |

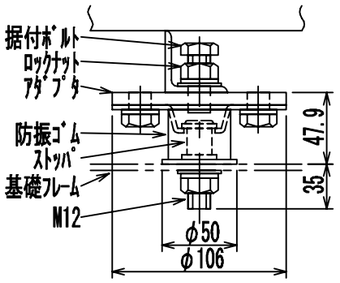


※ご注意
・防振ゴムは別送です。変圧器据付時に取り付けて下さい。
・防振ゴム使用時、ブッシング端子への接続は可とう性,伸縮性のある物を使用して下さい。
・防振ゴムは有機溶剤,油,水及び直射日光などを避けて使用して下さい。
・輸送時は据付ボルトをストッパに当てた状態にし、ロックナットで固定して下さい。
・運転時は据付ボルトとストッパの間に隙間を設け、ロックナットで固定して下さい。
（隙間量は指でボルトを締め込んだところから１回転戻した位置とする。）

防振ゴム形式：USS-702

盤内用耐震防振ゴム取付部詳細図(別送)

| 符号 SYM | 年月日 DATE | 図歴・変更記事 DISCRIPTION | 担当 REV | 審査 CHK`D | 承認 APP`D |
|---|---|---|---|---|---|
| A | '25.09.09 | 油量変更 | 大田 | 藤森 | 森本 |
| B | '25.11.21 | ダイヤル温度計図及び寸法変更 | 金谷 | 藤森 | 森本 |

特記事項
形式　T3SE-0010K-0
適用規格 JIS C 4304:2024
２０２６トップランナー変圧器
巻線温度上昇65K
出荷時タップ 6600V
油面位置はケース内一次側に赤色にて
表示しております。
耐震強度
水平震度 1G　鉛直震度 0.5G
ダイヤル温度計別置リード3m
(警報接点最高指示針付)
定格銘板の予備1枚/台を付属いたします。

TITLE
# 変圧器(高効率形)
DISTRIBUTION TRANSFORMER

屋外用油入自冷式

| | | |
|---|---|---|
| 相数 PHASE | 1φ | |
| 周波数 FREQUENCY | 50 | Hz |
| 容量 RATED POWER | 10 | kVA |
| 一次電圧 PRIMARY VOLTAGE | R 6600<br>F 6300<br>6000 | V |
| 二次電圧 SECONDARY VOLTAGE | 210－105<br>単三専用 | V |
| 三次電圧 TERTIARY VOLTAGE | | |
| 総質量 TOTAL MASS | 110+ｵﾌﾟｼｮﾝ5 | kg |
| 中身質量 LIFTING MASS | — | kg |
| 油量 OIL QUANTITY | 25 | Lt |
| 塗装色 PAINTING COLOR | マンセル記号 MUNSELL N5.5 | |
| 台数 QUANTITY | 1 | 指番 PROCESS No. |
| 尺度 SCALE | 1/10 | DIM. IN mm |
| 作成日 DATE | 2025.05.30 | |
| 担当 DES`D | 藤森 | 検図 CHK`D 川上 |
| 承認 APP`D | 森本 | 管理 ADMIN`D |
| DWG. No. | 3RZ19665B | |

DAIHEN 株式会社ダイヘン DAIHEN Corporation OSAKA JAPAN