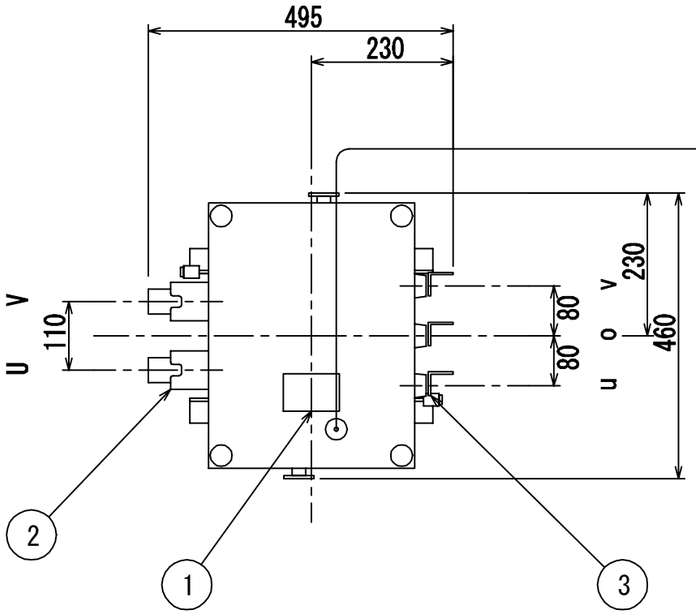

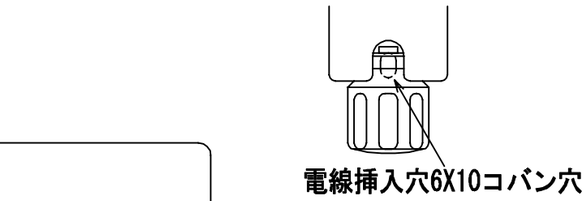

一次端子詳細図

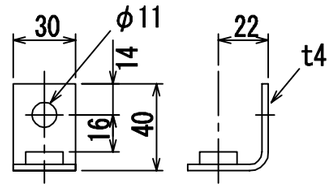

二次端子詳細図

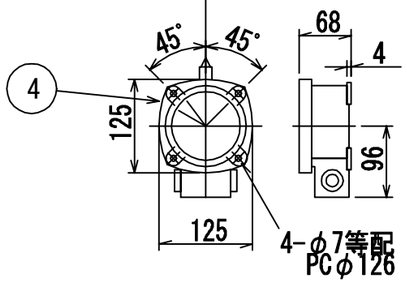

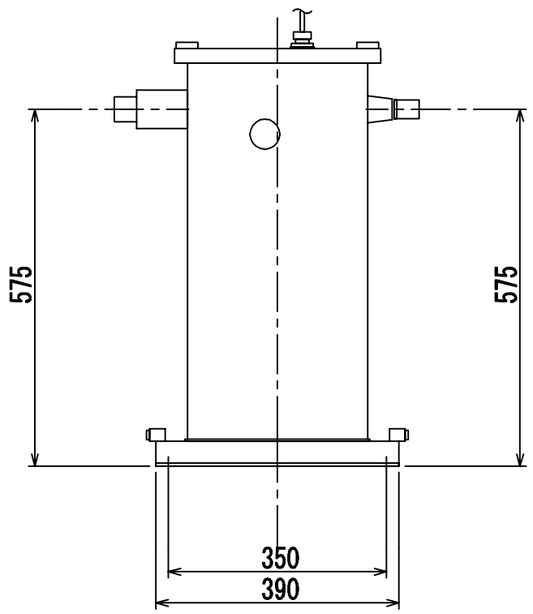

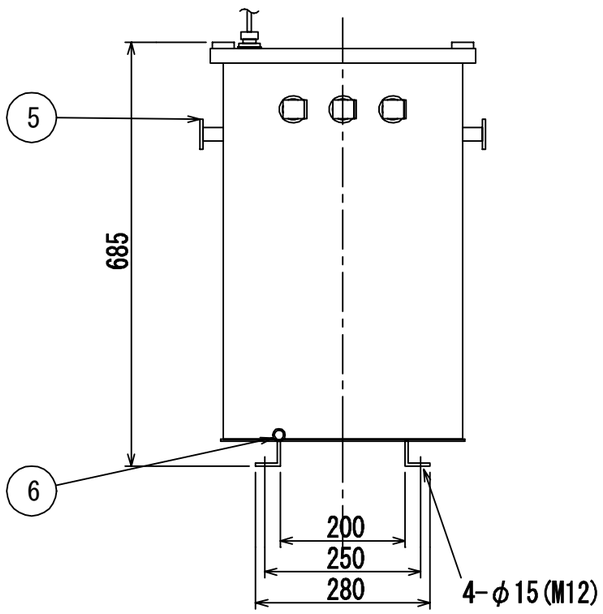

NO	部品名
1	銘板
2	一次ブッシング
3	二次ブッシング
4	ダイヤル温度計
5	総体つり耳
6	接地端子(38mm2以下)対角2ヶ所

符号 SYM	年月日 DATE	図歴・変更記事 DISCRIPTION	担当 REV	審査 CHK`D	承認 APP`D
A	'25.11.21	ダイヤル温度計図及び寸法変更	金谷	藤森	森本

特記事項
形式　T3SE-0030K-0
適用規格 JIS C 4304:2024
２０２６トップランナー変圧器
巻線温度上昇65K
出荷時タップ 6600V
油面位置はケース内一次側に赤色にて
表示しております。
ダイヤル温度計別置リード3m
(警報接点最高指示針付)
定格銘板の予備1枚/台を付属（シール）

TITLE
変圧器(高効率形)
DISTRIBUTION TRANSFORMER

屋外用油入自冷式

相数 PHASE	1φ	
周波数 FREQUENCY	50	Hz
容量 RATED POWER	30	kVA
一次電圧 PRIMARY VOLTAGE	R 6600 F 6300 6000	V
二次電圧 SECONDARY VOLTAGE	210－105 単三専用	V
三次電圧 TERTIARY VOLTAGE		
総質量 TOTAL MASS	180	kg
中身質量 LIFTING MASS	—	kg
油量 OIL QUANTITY	35	Lt
塗装色 PAINTING COLOR	マンセル記号 MUNSELL N5.5	
台数 QUANTITY	1	指番 PROCESS No.
尺度 SCALE	1/10	DIM. IN mm
作成日 DATE	2025.05.30	
担当 DES`D	藤森	検図 CHK`D 川上
承認 APP`D	森本	管理 ADMIN`D
DWG. No.	3RZ19629A	

DAIHEN 株式会社ダイヘン
DAIHEN Corporation O:AKA JAPAN